Государственное автономное профессиональное образовательное учреждение
Свердловской области
«Талицкий лесотехнический колледж им. Н. И. Кузнецова»

Контрольно-измерительные материалы
по профессиональному модулю
ПМ.01. ВЫПОЛНЕНИЕ СТОЛЯРНЫХ РАБОТ

для программы подготовки квалифицированных рабочих,
служащих по профессии
08.01.24 Мастер столярно-плотничных, паркетных и стекольных работ

ДОКУМЕНТ ПОДПИСАН
ЭЛЕКТРОННОЙ ПОДПИСЬЮ

Сертификат: 2150C046E71AC3A606E8ACA64E5913D5
Владелец: Ляшок Сергей Иванович
Действителен: с 12.09.2023 до 05.12.2024

Общие положения

Результатом освоения профессионального модуля является овладение обучающимися видам профессиональной деятельности. Выполнение плотничных работ, и составляющих его профессиональных компетенций, а также общие компетенции, формирующиеся в процессе освоения ОПОП в целом.

Формой аттестации по профессиональному модулю является экзамен (квалификационный).

Форма проведения экзамена выполнение кейс-заданий.

Итогом экзамена является однозначное решение: «вид профессиональной деятельности освоен/не освоен».

1. Формы контроля и оценивания элементов профессионального модуля

Элемент модуля	Форма контроля и оценивания	
	Промежуточная аттестация	**Текущий контроль**
МДК.01.01. Технология изготовления столярных изделий. Технология столярно-монтажных работ.	Дифференцированный зачет	-тестирование
УП.01	Дифференцированный зачет	-выполнение практических заданий по практике. -выполнение плана практики -отчет по практике.
ПП.01	Дифференцированный зачет	-выполнение практических заданий по практике. -выполнение плана практики -отчет по практике.
ПМ.01 Выполнение столярных работ	Экзамен по модулю	- экспертной оценки результативности выполнения практического задания

2. Результаты освоения модуля, подлежащие проверке на экзамене (квалификационном)

2.1. В результате аттестации по профессиональному модулю осуществляется комплексная проверка следующих профессиональных и общих компетенций:

Таблица 2.1

Профессиональные и общие компетенции, которые возможно сгруппировать для проверки	Показатели оценки результата
ПК.1.1. Организовывать рабочее место в соответствии с требованиями охраны труда и техники безопасности. ОК.1. Выбирать способы решения задач профессиональной деятельности, применительно к различным контекстам. ОК.2. Осуществлять поиск, анализ и интерпретацию информации, необходимой для выполнения задач профессиональной деятельности. ОК.3.Планировать и реализовывать собственное профессиональное и личностное развитие. ОК.4. Работать в коллективе и команде, эффективно взаимодействовать с коллегами, руководством, клиентами.	1. Выполнение требований охраны труда при использовании СИЗ, инструментов и оборудования, материалов, применяемых при выполнебнии столярных работ; возможные риски при использовании неисправных СИЗ или при работе без СИЗ; 2.Определение вида и назначения инструмента, оборудования, материалов, используемых при выполнении столярных работ, признаков неисправностей оборудования, инструмента и материалов; способов проверки функциональности инструмента; требований к качеству материалов, используемых при выполнении столярных работ; 3. Определение назначения и принципа действия контрольно-измерительных приборов, правил применения универсальных и специальных приспособлений и контрольно-измерительного инструмента
ПК.1.2.Выполнять подготовительные работы. ОК.3.Планировать и реализовывать собственное профессиональное и личностное развитие. ОК.4. Работать в коллективе и команде, эффективно взаимодействовать с коллегами, руководством, клиентами.	1. Подготавливание инструментов, материалов, оборудования и СИЗ к использованию в соответствии с требованиями стандартов рабочего места и охраны труда; 2.Выполнение операций по подготовки столярного изделия к отделке: заделка сучков и трещин, вклеивание шпона, удаление грязи, зачистка поверхности, шпатлевание, шлифование

	3.Подготавливание инструментов, материалов для монтажа столярных изделий в, оборудования и СИЗ к использованию в соответствии с требованиями стандартов рабочего места и охраны труда;
ПК 1.3. Изготавливать простые столярные тяги и заготовки столярных изделий. ОК.3.Планировать и реализовывать собственное профессиональное и личностное развитие.. ОК.4. Работать в коллективе и команде, эффективно взаимодействовать с коллегами, руководством, клиентами. ОК.9. Использовать информационные технологии в профессиональной деятельности.	1. Выполнение подбора пиломатериалов в соответствии с требованиями технической документации, осуществление разметки пиломатериалов, их пиления, строгания, фрезерования, шлифования.
ПК.1.4. Изготавливать столярные изделия различной сложности из предусмотренного техническим зданием материала, в соответствии с установленной нормой расхода, чертежом и требованиям к качеству. ОК.1. Выбирать способы решения задач профессиональной деятельности, применительно к различным контекстам. ОК.2. Осуществлять поиск, анализ и интерпретацию информации, необходимой для выполнения задач профессиональной деятельности. ОК.3.Планировать и реализовывать собственное профессиональное и личностное развитие. ОК.4. Работать в коллективе и команде, эффективно взаимодействовать с коллегами, руководством, клиентами. ОК 8. Использовать средства физической культуры для сохранения и укрепления здоровья в процессе профессиональной деятельности и поддержание необходимого уровня физической подготовленности ОК.9. Использовать информационные технологии в профессиональной деятельности. ОК.10. Пользоваться профессиональной документацией на государственном и иностранном языке. ОК.11. Планировать предпринимательскую деятельность в профессиональной сфере.	1. Определение видов работ для изготовления столярных изделий различной сложности на основе чертежей и технической документации; 3.Проведение расчета расхода пиломатериалов; 4. Выполнение подбора пиломатериала для изготовления определенного вида изделий в соответствии с техническим заданием.
ПК.1.5. Подготавливать поверхности столярного изделия к отделке в соответствии с требованиями к внешнему виду изделия. ОК.1. Выбирать способы решения задач профессиональной деятельности, применительно к различным контекстам. ОК.2. Осуществлять поиск, анализ и интерпретацию информации, необходимой для выполнения задач профессиональной деятельности. ОК.3.Планировать и реализовывать собственное профессиональное и личностное развитие. ОК.4. Работать в коллективе и команде, эффективно взаимодействовать с коллегами, руководством, клиентами. ОК 8. Использовать средства физической культуры для сохранения и укрепления здоровья в процессе профессиональной деятельности и поддержание необходимого уровня физической подготовленности ОК.9. Использовать информационные технологии в профессиональной деятельности. ОК.10. Пользоваться профессиональной документацией на государственном и иностранном языке. ОК.11. Планировать предпринимательскую деятельность в профессиональной сфере.	1. Выполнение операций по подготовке столярного изделия к отделке: заделка сучков и трещин, вклеивание шпона, удаление грязи, зачистка поверхности, шпатлевание, шлифование 2.Подготавливание инструментов, материалов для монтажа столярных изделий в, оборудования и СИЗ к использованию в соответствии с требованиями стандартов рабочего места и охраны труда;

ПК.1.6. Производить монтаж столярных изделий в соответствии с проектным положением. ОК.1. Выбирать способы решения задач профессиональной деятельности, применительно к различным контекстам. ОК.2. Осуществлять поиск, анализ и интерпретацию информации, необходимой для выполнения задач профессиональной деятельности. ОК.3.Планировать и реализовывать собственное профессиональное и личностное развитие. ОК.4. Работать в коллективе и команде, эффективно взаимодействовать с коллегами, руководством, клиентами. ОК 8. Использовать средства физической культуры для сохранения и укрепления здоровья в процессе профессиональной деятельности и поддержание необходимого уровня физической подготовленности ОК.11. Планировать предпринимательскую деятельность в профессиональной сфере.	1.Выполнение установки дверных и оконных блоков, 2.Выполнение установки столярных перегородок, 3. Выполнение установки панелей, тамбуров, 4.Выполнение установки встроенных шкафов; 5.Выполнение обивки стен и потолка современными панелями; 6.Выполнение установки наличников, подоконников, плинтусов; 7.Выполнение установки петель, ручек, крючков, замков и другой фурнитуры.
ПК 1.7. Производить ремонт столярных изделий	1.Выявление дефектов, 2.Выполнение подбора материалов, замены деталей, 3.Выполнение вставок однородной породы, 4.Выполнение склеивания древесины, 5.Выполнение подготовки к отделке, отделка

3. Оценка освоения теоретического курса профессионального модуля (дифференцированный зачет)

3.1. Типовые задания для оценки освоения МДК.01.01:

Задания № 1	
Проверяемые знания, умения	**Критерии оценки**
виды и назначение инструмента, оборудования, материалов, используемых при выполнении столярных работ	% правильных ответов
Условия выполнения задания 1. Максимальное время выполнения заданий____45_____ Задания с выбором ответа Задача (вопрос) Вид механической обработки древесины без стружкообразования. Варианты ответов: 1.циклевание2.раскалывание 3. сверление 4. фрезерование Задания на установление соответствия Задача (вопрос) Установите соответствие между пильными станками и выполняемыми ими операциями. Проставьте линиями связи между объектами. Объекты: 1.круглопильный с кареткой 2. криволинейное 3.концеравнитель 4.пиление плит 5.форматно-раскроечный 6. пиление поперёк 7.ленточнопильный 8. поперёк сразу несколько заготовок. Задания с открытым ответом Как называют более молодую по сравнению с ядровой древесину, которая имеет меньшую плотность и по ней происходит восходящее сокодвижение?	
Задания № 2	
Проверяемые знания, умения	**Критерии оценки**
виды и назначение инструмента, оборудования, материалов, используемых при выполнении столярных работ	% правильных ответов
Условия выполнения задания 1. Максимальное время выполнения заданий____45_____ Задания с выбором ответа Задача (вопрос) Для получения чистого строгания применяют Варианты ответов: 1. шерхебель 2.рубанок с одиночным ножом 3. полуфуганок 4.цинубель Задания на установление соответствия Задача (вопрос).Укажите соответствие между станками для первичной обработки и выполняемыми операциями	

Проставьте линиями связи между объектами.
Объекты:
1.фуговальный 2. строгание в размер по толщине
3.рейсмусовый 4. торцевание
5.четырёхстороний продольно-фрезерный6. базирование
7.торцовочный 8. одновременное строгание со всех 4-х сторон

Задания с открытым ответом
Как называют радиально направленные трещины, возникающие в срубленной древесине под действием внутренних напряжений в процессе ее просыхания?

Задания № 3

Проверяемые знания, умения	**Критерии оценки**
виды и назначение инструмента, оборудования, материалов, используемых при выполнении столярных работ	% правильных ответов

Условия выполнения задания
1. Максимальное время выполнения заданий____45_____
Задания с выбором ответа
Задача (вопрос) Для рассверливания отверстий под шляпки болтов и саморезов применяют свёрла
Варианты ответов:
1. спиральные 2.центровые 3.зенковочные 4.пробковые

Задания на установление соответствия
Задача (вопрос).Укажите режущий инструмент, предназначенный для соответствующего вида обработки
Проставьте линиями связи между объектами.
Объекты:
1.фреза радиальная профильная 2. формирование шипов
3.пильный диск 4.фрезерование гнёзд и пазов
5.фреза концевая пазовая 6. фрезерование полуштапов и закруглений
7.фреза радиальная радиусная 8. фрезерование фигарея на филёнках

Задания с открытым ответом
Как называется извилистое или беспорядочное расположение волокон древесины?

Задания № 4

Проверяемые знания, умения	**Критерии оценки**
виды и назначение инструмента, оборудования, материалов, используемых при выполнении столярных работ	% правильных ответов

Условия выполнения задания
1. Максимальное время выполнения заданий____45_____

Задания с выбором ответа
Задача (вопрос) Шлифование пластей щитовых деталей производят на
Варианты ответов:
1.узколенточных шлифовальных станках с подвижным столом
2.широколенточных шлифовальных станках
3.дисковых шлифовальных станках
4.щёточных шлифовальных станках
Задания на установление соответствия
Задача (вопрос).Укажите режущий инструмент, предназначенный для соответствующего вида обработки
Проставьте линиями связи между объектами.
Объекты:
1.фреза радиальная профильная 2. формирование шипов
3.пильный диск 4. фрезерование гнёзд и пазов
5.фреза концевая пазовая 6. фрезерование полуштапов и закруглений
7.фреза радиальная радиусная 8. фрезерование фигарея на филёнках

Задания с открытым ответом
Как называется место обреза дерева поперек ствола?

Задания № 5

Проверяемые знания, умения	**Критерии оценки**
виды и назначение инструмента, оборудования, материалов, используемых при выполнении столярных работ	% правильных ответов

Условия выполнения задания
1. Максимальное время выполнения заданий____45_____

Задания с выбором ответа

Задача (вопрос).Совокупность тканей древесных волокон, содержащихся в стволе дерева называется
Варианты ответов:
1. Фанерой 2. Древесиной3.ДСП 4. ДВП
Задания на установление соответствия
Задача (вопрос) Установите соответствие между пильными станками и выполняемыми ими операциями.
Проставьте линиями связи между объектами.
Объекты:

1.круглопильный с кареткой	2. криволинейное
3.концеравнитель	4.пиление плит
5.форматно-раскроечный	6. пиление поперёк
7.ленточнопильный	8. поперёк сразу несколько заготовок.

Задания с открытым ответом
Как называют участок боковой поверхности, сохранившейся на обрезном пиломатериале?

Критерии оценки
Оценка 5 - 91%-100% правильных ответов
Оценка 4 – 81%-90% правильных ответов
Оценка 3- 75%-80% правильных ответов.

2.2. Оценочные (контрольно-измерительные) материалы для экзамена по модулю (практическое задание)

2.2.1. ЗАДАНИЕ НА ВЫПОЛНЕНИЕ ПРАКТИЧЕСКИХ ДЕЙСТВИЙ В РЕАЛЬНЫХ ИЛИ МОДЕЛЬНЫХ УСЛОВИЯХ по ПМ 01.Выполнение столярных работ.

Типовое задание: Изготовление столярного изделия по чертежу.

Предм т оценки	*Критерии оценки*
1	*2*
1Внутренние соединения *2Внешние соединения*	• Соединения собраны так, что внутренние поверхности стыков плотно прилегают друг к другу, но не настолько туго, чтобы их сборка требовала приложения чрезмерных усилий; • Шипы параллельны; • Пазы параллельны; • Плечи шипов без подрезов; • Геометрия внутреннего соединения соответствует чертежу, включая длину шипа и глубину паза под шип; • Поверхности имеют чистые ровные продольные или поперечные распилы без неровностей; • Зазоры во внешних стыках; • Соединение соответствует чертежу; • Соединение является полным.
3Отделка и внешний вид	• Коробление компонента; • Отделка поверхности компонента; • Отделка граней компонента; • Прямые углы компонента; • Подгонка панелей; • Выравнивание компонентов.
4Соответствие чертежа	• Отсутствующий компонент рамы; • Другие недочеты, например, починка;
5Измерение- *соответствие размеров*	• Размеры в пределах 1мм, 100% • Размеры до 2мм включительно, 50% • Размеры более 2мм, 0%. Второстепенные размеры: • Размеры в пределах 1мм, 100% • Размеры более 1мм, 0%.

Условия выполнения задания

1. Место (время) выполнения задания *Столярная мастерская*

2. Максимальное время выполнения задания: *70* *мин.*

3. Вы можете воспользоваться Фасонная фреза с электрическим приводом, с возможностью установки на станину, с необходимыми защитными приспособлениями;
портативный составной углорез, возможно, оборудованный регулируемым по глубине скользящим механизмом, с тыльным ограждением для защиты других участников, ручная фасонная фреза; шлифовальный станок; набор чертежных инструментов; шила; рубанки; долота; строгальные резцы; зензубель; шпунтубель; калибры; угольники; киянка; дрель и сверла; молоток; отвертки; ручное приспособление для заточки инструментов; разметочные штангенциркули; портативная лампа; портативное зажимное устройство

1. Формулировка практического задания:
   Изготовить оконную раму по чертежу

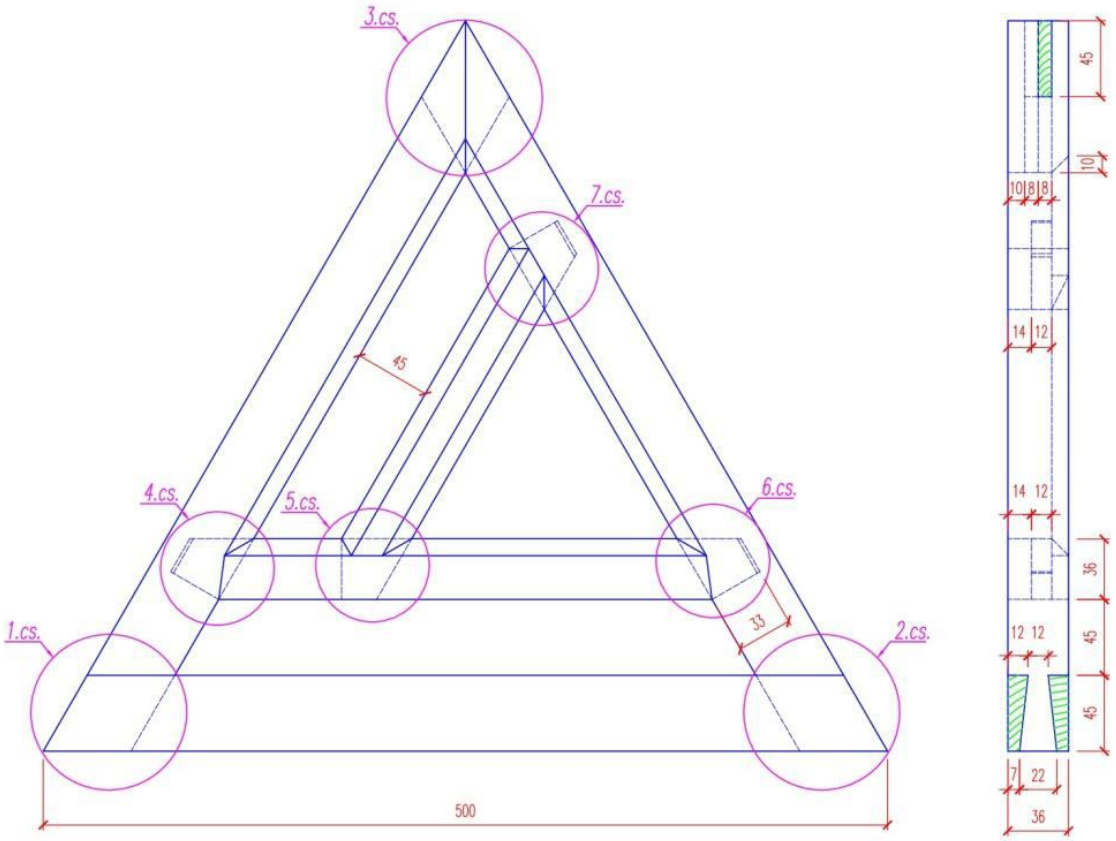

Пункт	Обозначение	Древесина	Кол-во	Длина	Ширина	Толщина	Заметки
Плоский модуль							
1	Нижний брусок	Сосна	1	550	45	36	
2	Боков й брусок	Сосна	2	550	45	36	
3	Внутренний брусок (горизонтальный)	Сосна	1	400	36	36	
4	Внутренний брусок (вертикальный)	Сосна	1	320	36	36	

2. Необходимые инструменты, расходные материалы, источники и оборудование.

- Фасонная фреза с электрическим приводом, с возможностью установки на станину, с необходимыми защитными приспособлениями;
- Портативный составной углорез, возможно, оборудованный регулируемым по глубине скользящим механизмом, с тыльным ограждением для защиты других участников,
- Ручная фасонная фреза;
- Шлифовальный станок;
- Набор чертежных инструментов;
- Шила;
- Рубанки;

• Долота; • Строгальные резцы; • Зензубель; • Шпунтубель; • Калибры; • Угольники; • Киянка; • Дрель и сверла; • Молоток; • Отвертки; • Ручное приспособление для заточки инструментов; • Разметочные штангенциркули; • Портативная лампа; • Портативное зажимное устройство;
3. Место, время на выполнение задания Столярная мастерская, 70 минут

1) Формирование соединений и сборка рамы.
Сформировать соединения, соответствующие чертежу с максимальным зазором 0,15 мм на плечах используя ручной и электрифицированный столярный инструмент.
2) Отделка и внешний вид. Изготовить столярное изделие с идеально подогнанными деталями. Столярное изделие должно быть без сколов и других дефектов, хорошо отшлифованное.

Критерии оценки и количество начисляемых баллов (субъективные и объективные) таблица 2. Общее количество баллов задания/модуля по всем критериям оценки составляет 100.

Таблица 2.

Раздел	Критерий	Оценки		
		Субъективная	Объективная	Общая
A	Чертеж	3	2	5
B	Внутренние соединения	20		20
C	Внешние соединения		25	25
D	Отделка и внешний вид	15	5	20
E	Соответствие		5	5
F	Измерения		20	20
G	Материал		5	5
Итого =		38	62	100

Оценка 5 - 91-100 баллов
Оценка 4 – 81-90 баллов
Оценка 3- 75-80 баллов

ЭКСПЕРТНЫЕ ЛИСТЫ ЭКЗАМЕНАТОРОВ

Критерии оценки выполнения практического задания

Предмет оценки	*Критерий оценки*	*Отметка о выполнении*
1Внутренние соединения *2Внешние соединения* *3Отделка и внешний вид* *4Соответствие чертеж*	• Соединения собраны так, что внутренние поверхности стыков плотно прилегают друг к другу, но не настолько туго, чтобы их сборка требовала приложения чрезмерных усилий; • Шипы параллельны; • Пазы параллельны; • Плечи шипов без подрезов; • Геометрия внутреннего соединения соответствует чертежу, включая длину шипа и глубину паза под шип; • Поверхности имеют чистые ровные продольные или поперечные распилы без неровностей; • Зазоры во внешних стыках; • Соединение соответствует чертежу; • Соединение является полным. • Коробление компонента; • Отделка поверхности компонента; • Отделка граней компонента; • Прямые углы компонента; • Подгонка панелей; • Выравнивание компонентов.	

5Измерение-соответствие размеров	• Отсутствующий компонент рамы; • Другие недочеты, например, починка; • Размеры в пределах 1мм, 100% • Размеры до 2мм включительно, 50% • Размеры более 2мм, 0%. Второстепенные размеры: • Размеры в пределах 1мм, 100% • Размеры более 1мм, 0%	
	*Общее количество выполненных критериев*_____ *Оценка выполнения задания*_____	

4.1. Форма аттестационного листа по практике УП.01 Учебная практика

(характеристика профессиональной деятельности обучающегося/студента во время учебной практики)

1. ФИО студента, № группы, профессия

_____

Группа _____ профессия 08.01.24 Мастер столярно-плотничных, паркетных и стекольных работ

2. Место проведения учебной практики:

_____

3. Время проведения практики 108 часов

4. Виды и объем работ, выполненные обучающихся во время практики: Изготовить единую деревянную конструкцию (например, конструкцию стены, крыши, основания) по чертежу

4. Структура контрольно-измерительных материалов для экзамена по модулю

Задания, ориентированные на проверку освоения вида деятельности (всего модуля) в целом.

I. ПАСПОРТ

Назначение:

КИМ предназначен для контроля и оценки результатов освоения профессионального модуля 1. Выполнение столярных работ.

по профессии «Мастер столярно-плотничных, паркетных и стекольных работ»

код специальности 08.01.24

Профессиональные компетенции:

ПК 1.1. Организовывать рабочее место в соответствии с требованиями охраны труда и техники безопасности.

ПК 1.2. Выполнять подготовительные работы.

ПК 1.3. Изготавливать простые столярные тяги и заготовки столярных изделий.

ПК 1.4.Изготавливать столярные изделия различной сложности из предусмотренного техническим зданием материала, в соответствии с установленной нормой расхода, чертежом и требованиям к качеству.

ПК 1.5. Подготавливать поверхности столярного изделия к отделке в соответствии с требованиями к внешнему виду изделия.

ПК 1.6. Производить монтаж столярных изделий в соответствии с проектным положением.

ПК 1.7. Производить ремонт столярных изделий.

Общие компетенции:

ОК1. Выбирать способы решения задач профессиональной деятельности, применительно к различным контекстам.

ОК2. Осуществлять поиск, анализ и интерпретацию информации, необходимой для выполнения задач профессиональной деятельности.

ОК3. Планировать и реализовывать собственное профессиональное и личностное развитие.

ОК4. Работать в коллективе и команде, эффективно взаимодействовать с коллегами, руководством, клиентами.

ОК5. Осуществлять устную и письменную коммуникацию на государственном языке с учетом особенностей социального и культурного контекста.

ОК6. Проявлять гражданско-патриотическую позицию, демонстрировать осознанное поведение на основе традиционных общечеловеческих ценностей.

ОК7. Содействовать сохранению окружающей среды, ресурсосбережению, эффективно действовать в чрезвычайных ситуациях.

ОК8. Использовать средства физической культуры для сохранения и укрепления здоровья в процессе профессиональной деятельности и поддержания необходимого уровня физической подготовленности.
ОК 9. Использовать информационные технологии в профессиональной деятельности.
ОК.10. Пользоваться профессиональной документацией на государственном и иностранном языке.
ОК.11. Планировать предпринимательскую деятельность в профессиональной сфере.

III. ПАКЕТ ЭКЗАМЕНАТОРА

IIIа. УСЛОВИЯ

Количество вариантов заданий для экзаменующихся – 5
Время выполнения задания - 70 мин.
Оборудование:
- Фасонная фреза с электрическим приводом, с возможностью установки на станину, с необходимыми защитными приспособлениями – 5шт.
- Портативный составной углорез, возможно, оборудованный регулируемым по глубине скользящим механизмом, с тыльным ограждением для защиты других участников – 5шт.
- Ручная фасонная фреза – 5шт.
- Шлифовальный станок – 5шт.
- Набор чертежных инструментов – 5шт.
- Шила – 5шт.
- Рубанки – 5шт.
- Долота – 5шт.
- Строгальные резцы – 5шт.
- Зензубель – 5шт.
- Шпунтубель – 5шт.
- Калибры – 5шт.
- Угольники – 5шт.
- Киянка – 5шт.
- Дрель и сверла – 5шт.
- Молоток – 5шт.
- Отвертки – 5шт.
- Ручное приспособление для заточки инструментов – 5шт.
- Разметочные штангенциркули – 5шт.
- Портативная лампа – 5шт.
- Портативное зажимное устройство – 5шт.

Печатные издания

1. Ивилян И.А. Технология плотничных, столярных, стекольных и паркетных работ: Практикум (4-е изд.) учеб. Пособие- М.: Изд-во «Академия», 2017

2. Степанов Б.А. Выполнение столярных работ (1-е изд.) учебник - М.: Изд-во «Академия», 2017

Электронные издания (электронные ресурсы)

1.Охрана труда в строительстве Режим доступа: http://wearefeelgood.ru/liba/eBook-3-55.html

2.Технология и организация строительных работ Режим доступа: http://www.construction-technology.ru/

3.СНиП 3.01.01-85 Организация строительного производства. Режим доступа: http://www.skonline.ru/doc/681.html

IIIб. КРИТЕРИИ ОЦЕНКИ

Выполнение задания:
Выполнение задания группами по 5 человек, каждый студент выполняет свой узел изделия по готовому чертежу.
Время выполнения 70 минут.
Получаемый продукт – готовая оконная рама.
Изготовить столярное изделие с идеально подогнанными деталями. Столярное изделие должно быть без сколов и других дефектов, хорошо отшлифованное.

Подготовленный осуществленный продукт:

Освоенные ПК	Показатели оценки результата	Оценка
ПК 1.1. Организовывать рабочее место в соответствии с требованиями охраны труда и техники безопасности. ОК.1. Выбирать способы решения задач профессиональной деятельности, применительно к различным контекстам. ОК.2. Осуществлять поиск, анализ и интерпретацию информации, необходимой для выполнения задач профессиональной деятельности. ОК.3.Планировать и реализовывать собственное профессиональное и личностное развитие. ОК.4. Работать в коллективе и команде, эффективно взаимодействовать с коллегами, руководством, клиентами.	Выполнение требований охраны труда при использовании СИЗ, инструментов и оборудования, материалов, применяемых при выполнебнии столярных работ; возможные риски при использовании неисправных СИЗ или при работе без СИЗ; Определение вида и назначения инструмента, оборудования, материалов, используемых при выполнении столярных работ, признаков неисправностей оборудования, инструмента и материалов; способов проверки функциональности инструмента; требований к качеству материалов, используемых при выполнении столярных работ; Определение назначения и принципа действия контрольно-измерительных приборов, правил применения универсальных и специальных приспособлений и контрольно-измерительного инструмента	**Да** **Нет** **Да** **Нет** **Да** **Нет**
ПК.1.2.Выполнять подготовительные работы. ОК.3.Планировать и реализовывать собственное профессиональное и личностное развитие. ОК.4. Работать в коллективе и команде, эффективно взаимодействовать с коллегами, руководством, клиентами.	Подготавливание инструментов, материалов, оборудования и СИЗ к использованию в соответствии с требованиями стандартов рабочего места и охраны труда; Выполнение операций по подготовки столярного изделия к отделке: заделка сучков и трещин, вклеивание шпона, удаление грязи, зачистка поверхности, шпатлевание, шлифование Подготавливание инструментов, материалов для монтажа столярных изделий в, оборудования и СИЗ к использованию в соответствии с требованиями стандартов рабочего места и охраны труда;	**Да** **Нет** **Да** **Нет** **Да** **Нет**
ПК 1.3. Изготавливать простые столярные тяги и заготовки столярных изделий. ОК.3.Планировать и реализовывать собственное профессиональное и личностное развитие.. ОК.4. Работать в коллективе и команде, эффективно взаимодействовать с коллегами, руководством, клиентами. ОК.9. Использовать информационные технологии в профессиональной деятельности.	Выполнение подбора пиломатериалов в соответствии с требованиями технической документации, осуществление разметки пиломатериалов, их пиления, строгания, фрезерования, шлифования.	**Да** **Нет**
ПК.1.4. Изготавливать столярные изделия различной сложности из предусмотренного техническим зданием материала, в соответствии с установленной нормой расхода, чертежом и требованиям к качеству. ОК.1. Выбирать способы решения задач профессиональной деятельности, применительно к различным контекстам. ОК.2. Осуществлять поиск, анализ и интерпретацию информации, необходимой для выполнения задач профессиональной деятельности. ОК.3.Планировать и реализовывать собственное профессиональное и личностное развитие. ОК.4. Работать в коллективе и команде, эффективно взаимодействовать с коллегами, руководством, клиентами. ОК 8. Использовать средства физической культуры для сохранения и укрепления здоровья в процессе профессиональной деятельности и поддержание необходимого уровня физической подготовленности	Определение видов работ для изготовления столярных изделий различной сложности на основе чертежей и технической документации; Проведение расчета расхода пиломатериалов; Выполнение подбора пиломатериала для изготовления определенного вида изделий в соответствии с техническим заданием.	**Да** **Нет** **Да** **Нет** **Да** **Нет**

ОК.9. Использовать информационные технологии в профессиональной деятельности. ОК.10. Пользоваться профессиональной документацией на государственном и иностранном языке. ОК.11. Планировать предпринимательскую деятельность в профессиональной сфере.		
ПК.1.5. Подготавливать поверхности столярного изделия к отделке в соответствии с требованиями к внешнему виду изделия. ОК.1. Выбирать способы решения задач профессиональной деятельности, применительно к различным контекстам. ОК.2. Осуществлять поиск, анализ и интерпретацию информации, необходимой для выполнения задач профессиональной деятельности. ОК.3.Планировать и реализовывать собственное профессиональное и личностное развитие. ОК.4. Работать в коллективе и команде, эффективно взаимодействовать с коллегами, руководством, клиентами. ОК 8. Использовать средства физической культуры для сохранения и укрепления здоровья в процессе профессиональной деятельности и поддержание необходимого уровня физической подготовленности ОК.9. Использовать информационные технологии в профессиональной деятельности. ОК.10. Пользоваться профессиональной документацией на государственном и иностранном языке. ОК.11. Планировать предпринимательскую деятельность в профессиональной сфере.	Выполнение операций по подготовке столярного изделия к отделке: заделка сучков и трещин, вклеивание шпона, удаление грязи, зачистка поверхности, шпатлевание, шлифование Подготавливание инструментов, материалов для монтажа столярных изделий в, оборудования и СИЗ к использованию в соответствии с требованиями стандартов рабочего места и охраны труда;	**Да** **Нет** **Да** **Нет**
ПК.1.6. Производить монтаж столярных изделий в соответствии с проектным положением. ОК.1. Выбирать способы решения задач профессиональной деятельности, применительно к различным контекстам. ОК.2. Осуществлять поиск, анализ и интерпретацию информации, необходимой для выполнения задач профессиональной деятельности. ОК.3.Планировать и реализовывать собственное профессиональное и личностное развитие. ОК.4. Работать в коллективе и команде, эффективно взаимодействовать с коллегами, руководством, клиентами. ОК 8. Использовать средства физической культуры для сохранения и укрепления здоровья в процессе профессиональной деятельности и поддержание необходимого уровня физической подготовленности ОК.11. Планировать предпринимательскую деятельность в профессиональной сфере.	Выполнение установки дверных и оконных блоков, Выполнение установки столярных перегородок, Выполнение установки панелей, тамбуров, Выполнение установки встроенных шкафов; Выполнение обивки стен и потолка современными панелями; Выполнение установки наличников, подоконников, плинтусов; Выполнение установки петель, ручек, крючков, замков и другой фурнитуры.	**Да** **Нет** **Да** **Нет** **Да** **Нет** **Да** **Нет** **Да** **Нет** **Да** **Нет** **Да** **Нет**
ПК 1.7. Производить ремонт столярных изделий	Выявление дефектов, Выполнение подбора материалов, замены деталей, Выполнение вставок однородной породы, Выполнение склеивания древесины, Выполнение подготовки к отделке, отделка	**Да** **Нет** **Да** **Нет** **Да** **Нет** **Да** **Нет** **Да** **Нет**

Устное обоснование результатов работы:

Освоенные ПК	Показатели оценки результата	Оценка
ПК 1.1. Организовывать рабочее место в соответствии с требованиями охраны труда и техники безопасности. ОК.1. Выбирать способы решения задач профессиональной деятельности, применительно к различным контекстам. ОК.2. Осуществлять поиск, анализ и интерпретацию информации, необходимой для выполнения задач профессиональной деятельности. ОК.3.Планировать и реализовывать собственное профессиональное и личностное развитие. ОК.4. Работать в коллективе и команде, эффективно взаимодействовать с коллегами, руководством, клиентами.	Выполнение требований охраны труда при использовании СИЗ, инструментов и оборудования, материалов, применяемых при выполнебнии столярных работ; возможные риски при использовании неисправных СИЗ или при работе без СИЗ; Определение вида и назначения инструмента, оборудования, материалов, используемых при выполнении столярных работ, признаков неисправностей оборудования, инструмента и материалов; способов проверки функциональности инструмента; требований к качеству материалов, используемых при выполнении столярных работ; Определение назначения и принципа действия контрольно-измерительных приборов, правил применения универсальных и специальных приспособлений и контрольно-измерительного инструмента	**Да** **Нет** **Да** **Нет** **Да** **Нет**
ПК.1.2.Выполнять подготовительные работы. ОК.3.Планировать и реализовывать собственное профессиональное и личностное развитие. ОК.4. Работать в коллективе и команде, эффективно взаимодействовать с коллегами, руководством, клиентами.	Подготовка инструментов, материалов, оборудования и СИЗ к использованию в соответствии с требованиями стандартов рабочего места и охраны труда; Выполнение операций по подготовки столярного изделия к отделке: заделка сучков и трещин, вклеивание шпона, удаление грязи, зачистка поверхности, шпатлевание, шлифование Подготовка инструментов, материалов для монтажа столярных изделий в, оборудования и СИЗ к использованию в соответствии с требованиями стандартов рабочего места и охраны труда;	**Да** **Нет** **Да** **Нет** **Да** **Нет**

Оценка защиты – ***не предусмотрена***

Разработчики:

ГАПОУ СО «ТЛК им. Н. И. Кузнецова» преподаватель _____ Шелковов А.А.

(подпись)

Эксперты от работодателя:

ООО «Строительное управление №6» начальник _____ Петухова Л.А.

(подпись)

М.П.